Szám P7574
Kiadás 2
2003. április

AZ EXPERT SOROZATÚ (ETT) NYOMATÉKTESZTER KEZELÉSI UTASÍTÁSA

MEGJEGYZÉS

Az Expert nyomatékteszter (ETT) nyomaték, erő és kézi szerszámok tesztelésére szolgál.

⚠ VIGYÁZAT

EZ A KIADVÁNY FONTOS BIZTONSÁGI INFORMÁCIÓKAT TARTALMAZ – ŐRIZZE MEG EZT A KEZELÉSI UTASÍTÁST

OLVASSA EL ÉS ÉRTSE MEG A KEZELÉSI UTASÍTÁST, MIELŐTT HASZNÁLNÁ AZ ESZKÖZT

AZ ÖN FELELŐSSÉGE, HOGY EZEKET A BIZTONSÁGI INFORMÁCIÓKAT ELÉRHETŐVÉ TEGYE MINDAZOK SZÁMÁRA, AKIK MŰKÖDTETNI SZERETNÉK EZT AZ ESZKÖZT

A KÖVETKEZŐ FIGYELMEZTETÉSEK FIGYELMEN KÍVÜL HAGYÁSA SÉRÜLÉST, ÁRAMÜTÉST, TÜZET ÉS/VAGY SÚLYOS SZEMÉLYI SÉRÜLÉSEKET OKOZHAT

A NYOMATÉKTESZTER ÜZEMBE HELYEZÉSE

- Az eszközt mindig az összes előírásnak (helyi és állami) megfelelően szabad alkalmazni.
- Ellenőrizze rendszeresen a feszítőkötelet, és cserélje ki, ha sérült.
- Ne távolítson el egyetlen feliratot vagy matricát sem. Cserélje ki a sérülteket.

A NYOMATÉKTESZTER HASZNÁLATA

- Mindig viseljen védőszemüveget, ha működteti, vagy karbantartja az eszközt.
- A gépi eszközök üzem közben rezeghetnek. A vibráció, az ismétlődő mozgások, vagy a kényelmetlen testhelyzet káros lehet a keze vagy a karja számára. Hagyja abba az eszköz használatát, ha kényelmetlenséget, bizsergő érzést vagy fájdalmat érez. Kérjen orvosi tanácsot, mielőtt újból folytatná az eszköz használatát.
- Ügyeljen arra, hogy ne kapjon áramütést. Kerülje az érintkezést a földelt felületekkel. Például; csövek, radiátorok, tűzhelyek, hűtőgép burkolatok.
- Tartsa tisztán a munkaterületet. A rendelet környezet a sérülés melegágya.
- Tekintse át a munkaterületet. Ne tegye ki víznek az eszközt és a töltőt. A munkaterület legyen jól megvilágítva. Ne használja az eszközt gyúlékony vagy robbanásveszélyes környezetben.
- Tartsa távol a bámészkodókat és a gyermekeket. Ne engedje, hogy arra nem felhatalmazott személy működtesse az eszközt.
- Tegye el a használaton kívüli eszközt. Ha nem használják, az eszközt száraz, magas vagy zárt helyen kell tárolni, hogy a gyermekek ne érhessék el.
- Viseljen megfelelő munkaruházatot. Ne viseljen laza ruhákat vagy ékszereket. Beleakadhatnak a mozgó alkatrészekbe. Kültéren történő munkavégzéskor gumikesztyű és csúszásmentes lábbeli viselése ajánlott. Hosszú haj esetén vegyen fel hajvédőt.
- Biztosítsa a munkát. Használjon gyorsrögzítőt, csavarokat, szorítókapcsokat vagy satut a munka biztonságosabbá tételére. A kezelő személynek gyakran mindkét kezére szüksége van arra, hogy a munkát elvégezze.
- Ne becsülje túl magát. Mindig vegyen fel helyes testtartást, helyezkedjen egyensúlyi helyzetbe, és szilárdan ragadja meg a szerszámot.
- Gondosan tartsa karban az eszközt. Tartsa tisztán az eszközt a jobb és biztonságosabb működés érdekében. Kövesse a kenéshez és olajcseréhez szükséges eszközök kezelési utasítását. Rendszeresen ellenőrizze az eszköz vezetékeit, és ha sérültek, javíttassa meg az arra felhatalmazott szervizzel. Rendszeresen ellenőrizze a feszítő vezetékeket, cserélje ki őket, ha sérültek. A markolatokat, fogófelületeket tartsa szárazon, tisztán valamint olaj- és zsírmentesen.

© Ingersoll-Rand Company 2003

Ingersoll-Rand

A NYOMATÉKTESZTER HASZNÁLATA (folytatás)

- Ne dobálja vagy rongálja az eszközt.
- Kapcsolja ki az eszközt, ha nem használja.
- Legyen elővigyázatos. Figyelmesen dolgozzon. Használja a józan eszét.
- Ellenőrizze a sérült alkatrészeket. Az eszköz további használata előtt gondosan ellenőrizze a védőberendezéseket vagy az egyéb sérült alkatrészeket, hogy megállapítsa, kifogástalanul fog működni, és ellátja a tervezett funkcióját. Ellenőrizze a mozgó alkatrészek egy vonalba állását, a mozgó alkatrészek egymáshoz rögzítését, hogy valamelyik alkatrész el van-e törve, az alkatrészek összeszerelését, és az összes olyan feltételt, mely befolyásolja a működést. A védőberendezéseket vagy az egyéb sérült alkatrészeket gondosan meg kell javítani, vagy ki kell cseréltetni az arra felhatalmazott szervizzel, hacsak ebben a kezelési utasításban valahol másképp nem rendelkeznek.
- A sérült kapcsolókat cseréltesse ki az arra felhatalmazott szervizzel.
- Ne használja az eszközt, ha a bekapcsoló gomb nem működik.
- Ne használjon olyan vegyszereket, mint az aceton, benzol, higító, keton, triklóretilén vagy hasonlóak, melyek az eszköz burkolatával érintkezve károkat okozhat.
- Az ebben a kiadványban javasolt kiegészítő eszközöktől eltérő tartozékok vagy szerelvények használata személyi sérülés kockázatával járhat.

FIGYELEM

A KÖVETKEZŐ FIGYELMEZTETÉSEK FIGYELMEN KÍVÜL HAGYÁSA SÉRÜLÉST OKOZHAT.

- Az eszközt rendszeresen ellenőrizni kell, hogy meggyőződjön arról, a nullpont rendesen be van állítva, és a nyomaték leolvasó pontos. A nullpont elmozdulhat a hőmérséklet változásával.
- A nyomatéktesztert NE tárolja 85%-nál magasabb relatív páratartalomban.
- A nyomatéktesztert NE működtesse a teszter és a szerszám közötti adapter nélkül.
- Az eszközt évente legalább egyszer kalibráltatni kell.
- A teszter külsejét tartsa tisztán és szárazon.

MEGJEGYZÉS

Ha nem eredeti Ingersoll-Rand alkatrészeket használ, az személyi sérüléseket okozhat, csökkentheti a teljesítményt, gyakoribbá teheti a karbantartásokat és a garancia elvesztéséhez vezethet.

Az eszközt képzett személynek kell javítania. Ez az elektromos eszköz megfelel a vonatkozó biztonsági követelményeknek.

A javításokat képzett személynek, eredeti Ingersoll-Rand alkatrészekkel kell elvégeznie, különben jelentős veszélyt jelent a használójára.

A javításokat csak arra jogosult, kiképzett személy végezheti. Vegye fel a kapcsolatot a legközelebbi hivatalos Ingersoll-Rand szervizzel.

FIGYELMEZTETŐ SZIMBÓLUMOK

VIGYÁZAT

Mindig viseljen védőszemüveget, ha működteti vagy karbantartást végez ezen az eszközön.

VIGYÁZAT

Olvassa el ezt a kezelési utasítást, mielőtt működteti az eszközt.

VIGYÁZAT

Mindig viseljen fülvédőt, ha az eszközt használja.

ÖSSZESZERELÉS

Az eszközt a következő módon rögzítse, mielőtt használni kezdi:

1. Erősítse az IR gyorsrögzítőjét egy szilárd felületre, és ezután rögzítse a nyomatéktesztert a gyorsrögzítőhöz. Csak az IR által szállított gyorsrögzítőt szabad használni.

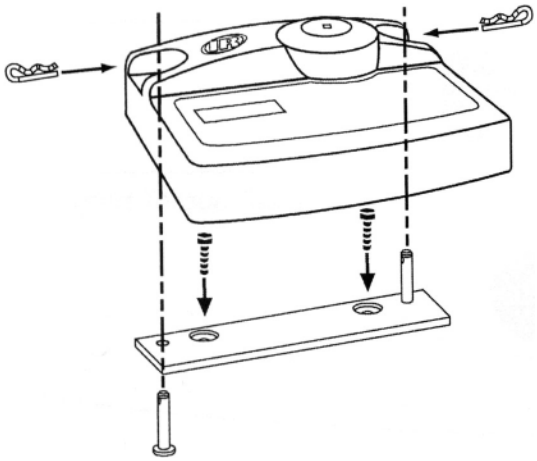

2. Erősítse az eszközt egy szilárd felületre.

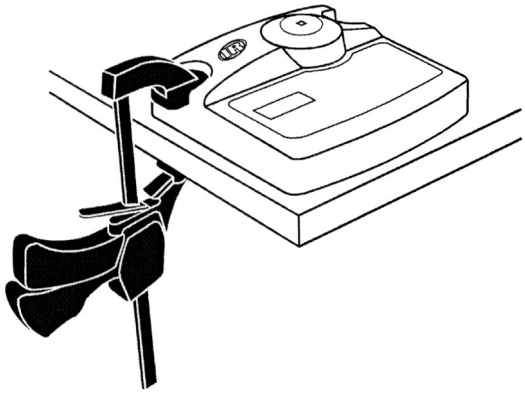

3. Csavarral rögzítse az eszközt egy munkapadra.

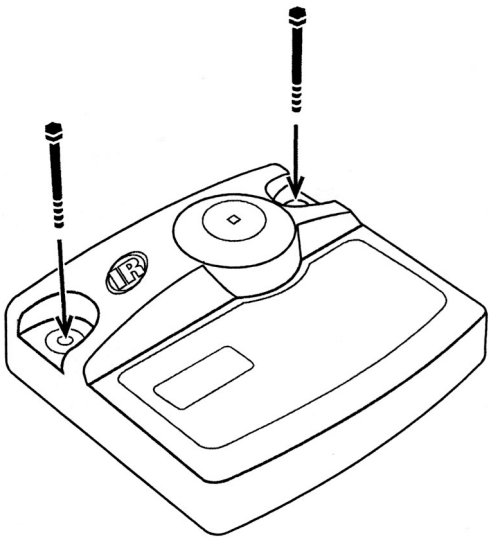

FIGYELEM

Ne feszítse túl. A túlzott megfeszítés a burkolat sérülését okozza.

MENÜRENDSZER

Beállítás

Power Off	Kikapcsolja az eszközt
Units	A mért nyomaték mértékegysége
Treshold	Az a nyomatékszint, ahol a mérés kezdődik
Minimum Torque	Alsó próba határ(a beállításhoz használja a track, peak, pulse gombokat)
Maximum Torque	Felső próba határ(a beállításhoz használja a track, peak, pulse gombokat)
Click Thresh	Ezzel az értékkel működteti, mielőtt a mérést elvégzi (Click mode)
Cycle End Time	A küszöbérték elérése és a mérés befejezése közötti idő
Frequency Response	Kiszűri a nyomaték ingadozást ennél az értéknél (75 Hz-től 6144 Hz-ig)
Clear Reading	Kitörli az összes korábbi beolvasást

Nyomtató

Print Header	A nyomtatás fejléc tartalmazza a dátumot, az időt és a nyomaték osztályt
Auto Print On	A dátumot, időt, leolvasott értéket és eszközt automatikusan elküldi a nyomtatónak
Off	A leolvasott értékeket nem küldte el a nyomtatónak

Opciók

Time and Date	Beállítja az időt és a dátumot
Date Format	Megváltoztatja a dátum és az idő formátumát (nn:pp:éé vagy pp:nn:éé)
Software Reset Confirm?	A szoftvert visszaállítja az eredeti beállításokra
Poweroff time	Az időpont, amikor az eszköz automatikusan kikapcsol
Backlight time	Az időpont, amikor az háttérvilágítás automatikusan kikapcsol
Language	A kívánt nyelvet beállítja

Diagnosztika

S/W Relase	Az eszközbe betőltött szoftver verziója
Span	A teljes nyomaték skála
Next Cal	A következő kalibráció dátuma
Test LEDs	Ellenőrzi a háromszínű LED-eket
ADC Values	Kódolt feszültség szintek az akkumulátorhoz, tranzisztorhoz stb.

ÁLTALÁNOS KEZELÉS

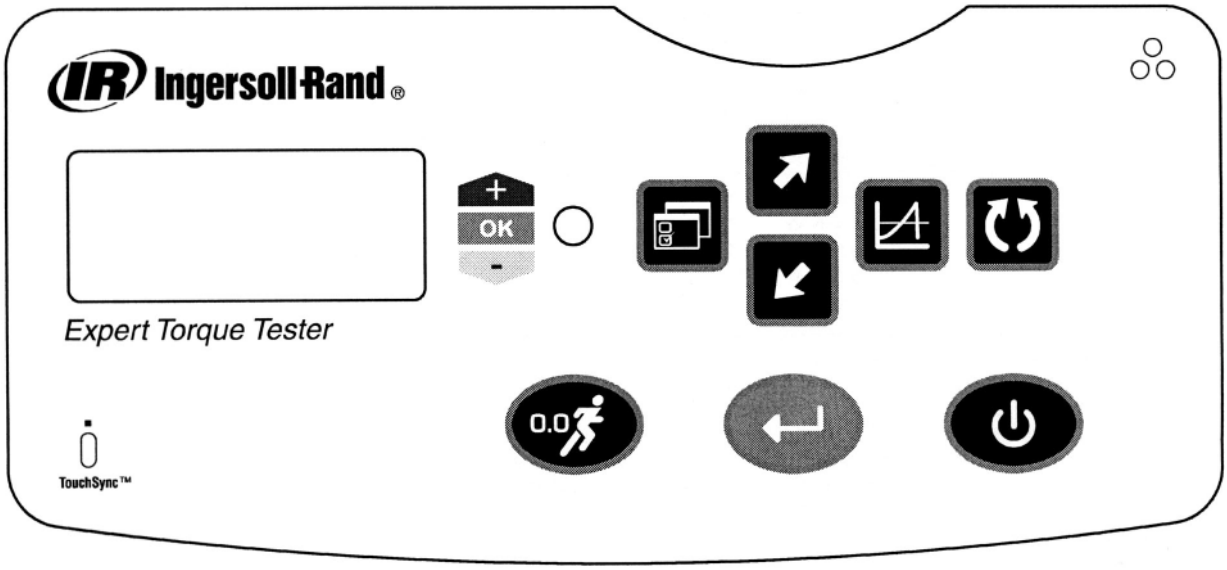

1. A bekapcsoláshoz nyomja meg a gombot.
2. A menübe belépéshez nyomja meg a gombot, és ellenőrizze és/vagy állítsa be a paramétereket.
   Ha megnyomja a gombot, miközben a menüben van, akkor a program kilép a menüből, és visszatér a futtatás képernyőre.
3. A 4 almenü között a következő két (2) nyíl gombbal lehet lépkedni:
4. A menüben az egy lépésnyit előre lépéshez nyomja meg a gombot, egy lépésnyit visszalépéshez pedig a gombot.
5. A biztonság növeléséhez a kezelőnek először meg kell nyomnia gombot. Az eszköz küszöbértékének, valamint az eszköz beállítási menüében lévő minimum és maximum érték megváltoztatásához a kezelő a nyíl gombokat használhatja.
6. Az óra járásával megegyező és ellentétes irányú mérés közötti váltáshoz nyomja meg a gombot.
7. Az eszköz kézi törléséhez egy következő futtatáshoz vagy a ciklus lezárás idejének beállításához a beállítás menüben nyomja meg a gombot.
8. A **Peak**, **Click**, **Impulse** és **Track** módok közötti váltáshoz nyomja meg a gombot.

Megjegyzések:

1. Az eszköz adapter nélkül legfeljebb 8 órát képes működni. A legjobb, ha az akkumulátort (majdnem) teljesen lemeríti, azután teljesen feltölti (nagyjából 4 óra). Az eszköz az adapterrel mindig használható. Csak az IR által szállított adaptert használja.
2. Ha a módot változtatja, a frekvencia válasz a következőképp változik:

Peak, Track és Click	527 Hz
Impulse	1676 Hz

   A menüben meg lehet változtatni.
3. Ha a módot változtatja, a ciklus lezárási idő a következőképp változik:

Peak és Impulse	0,5 s
Click	1,0 s

   A menüben meg lehet változtatni.
4. Ha a módot változtatja, a Sam kijelzőn a minta szám 1-re változik.

DECLARATION OF CONFORMITY

(F) CERTIFICAT DE CONFORMITÉ
(E) DECLARACIÓN DE CONFORMIDAD
(I) DICHIARAZIONE DI CONFORMITÀ
(D) KONFORMITÄTSERKLÄRUNG
(P) DECLARAÇÃO DE CONFORMIDADE

Supplier's Name:	*Address:*
Ingersoll-Rand	**Swan Lane, Hindley Green, Wigan WN2 4EZ**
(F) nom du fournisseur (E) nombre del proveedor (I) nome del fornitore (D) Name des Herstellers (P) nome do fornecedor	(F) adresse (E) domicilio (I) indirizzo (D) Adresse (P) endereço

Declare under our sole responsibility that the product: **Expert Torque Tester (ETT) Series**

(F) Déclarons sous notre seule responsabilité que le produit: Testeur de Couple Expert (ETT)
(E) Declaramos que, bajo nuestra responsabilidad exclusiva, el producto: Comprobador de Par ETT
(I) Dichiariamo sotto la nostra unica responsabilità che il prodotto: Tester di Coppia Expert (ETT)
(D) Erklären hiermit, gemäß unserer alleinigen Verantwortung, daß die Geräte: Drehmoment-Prüfausrüstung Expert (ETT)
(P) Declaramos sob a nossa exclusiva responsabilidade que o produto: Verificador de Binário Especializado (ETT)

Models:
Expert Torque Tester (ETT) Series

(F) Modele (E) Modelo (I) Modello (D) Modell (P) Modelo

To which this declaration relates, is in compliance with provisions of Directives:
EESR 1984 (S.I. 1994/3260); ECR 1992 (S.I. 1992/2372)

(F) objet de ce certificat, est conforme aux prescriptions des Directives:
(E) a los que se refiere la presente declaración, cumplen con todo lo establecido en las directivas:
(I) a cui si riferisce la presente dichiarazione è conforme alle normative delle direttive:
(D) auf die sich diese Erklärung bezieht, den Richtlinien:
(P) ao qual se refere a presente declaração, está de acordo com as prescrições das Directivas:

By using the following Principle Standards: **EN61010-1, EN50081-1, EN50082-2**

(F) en observant les normes de principe suivantes:
(E) conforme a los siguientes estándares:
(I) secondo i seguenti standard:
(D) unter Anlehnung an die folgenden Grundnormen entsprechen:
(P) observando as seguintes Normas Principais:

Serial Number Range: (CR02E) XXXXXX →	*Date:* April, 2003
(F) No. Serie: (E) Gama de No. de Serie: (I) Numeri di Serie: (D) Serien-Nr.-Bereich: (P) Gama de Nos de Série:	(F) Date: Avril, 2003 (E) Fecha: Abril, 2003 (I) Data: Aprile, 2003 (D) Datum: April, 2003 (P) Data: Abril, 2003

Approved By:

(F) Approuvé par:
(E) Aprobado por:
(I) Approvato da:
(D) Genehmigt von:
(P) Aprovado por:

D. Vose *John Linehan*

EXPERT NYOMATÉKTESZTER (ETT)

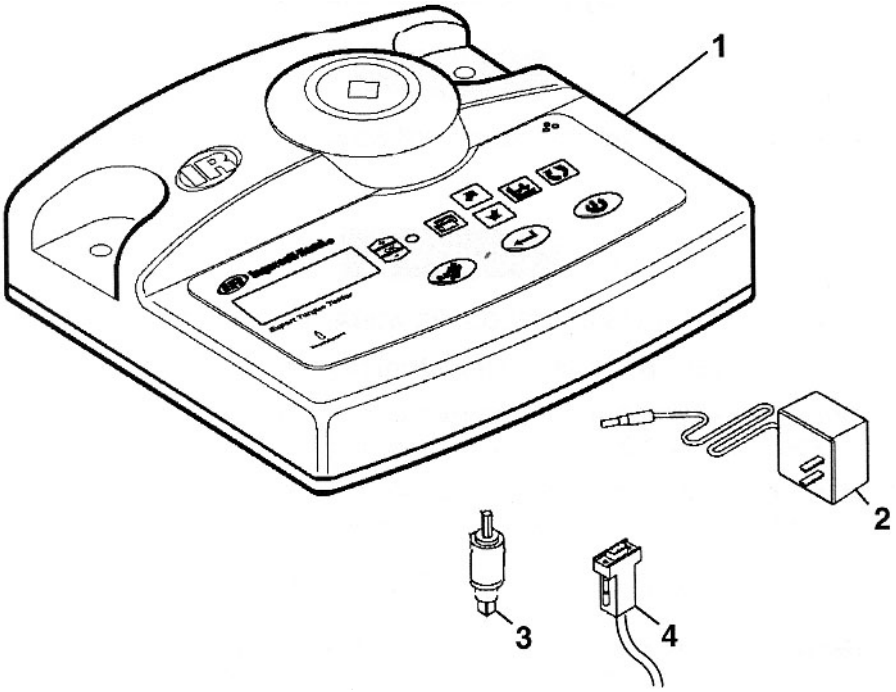

		RENDELÉSI ALKATRÉSZ CIKKSZÁM
1	Expert nyomatéktesztер	ETT-X-X (lásd az 1. függelék)
2	Akkumulátor töltő	
	(USA verzió)	ETT-BC-US
	(európai verzió)	ETT-BC-EU
	(Egyesült Királyság verzió)	ETT-BC-UK
3	Rögzítő adapter	ETT-RA-X (lásd az 1. függelék)
4	PC csatlakozó vezeték	ETA2-PC99
*+	Gyorscsatlakozó lemez	ETT-QC
*+	Nyomtató összekötő vezeték	ETA2-P925

* Nincs ábrázolva

\+ Tartozékként kínálva